电气特性 Electrical

- 额定电压 (Voltage Rating): 50Hz: 300V r.m.s
- 额定电流 (Current Rating) ：20A, 30A, 40A
- 接触电阻 (Contact resistance)：≤ 7.3mΩ
- 绝缘电阻 (Insulation resistance)：≥ 5000MΩ
- 耐 电 压 (Withstanding voltage)：1000 V r.m.s

机械特性 Mechanical

- 插入力 (Insertion force)：≤ 5.0N/pin
- 拔出力 (Extraction force)：≥ 1.0N/pin
- 适用环境 (Operating temperature)：-55℃ to +125℃

141X - W9X - XX - X

塑胶材料及颜色,端子额定电流
(Insulator material and color,contacts current rating)
塑胶材料及颜色：
绿色(Green) PBT+30%GF UL94V-0
端子额定电流：1：20A
2：30A
3：40A

触点镀层 (Contacts plating)

代 码 (Code)	定 义 (Definition)
2	CLASS I
3	CLASS II
4	CLASS III

安装类型 (Mounting options)
见附录（See appendix）

连接器类型 (Connector type)

代 码 (Code)	定 义 (Definition)
1	插头（Male）
2	插座（Female）

触点数量 (Number of contacts)
电源触点 (power pin): 8

接线方式 (connection type)

代 码 (Code)	定 义 (Definition)
5	线缆焊接型(Solder cup)
7	PCB板焊接型(Solder PCB)
9	压接型(Crimp version)

PIN型 (Pin type)
1：车床Pin（Machined Pin）

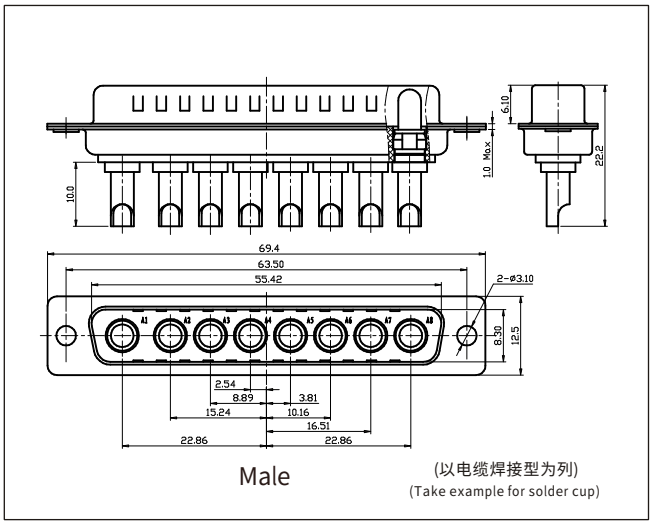

Male (以电缆焊接型为列)
(Take example for solder cup)

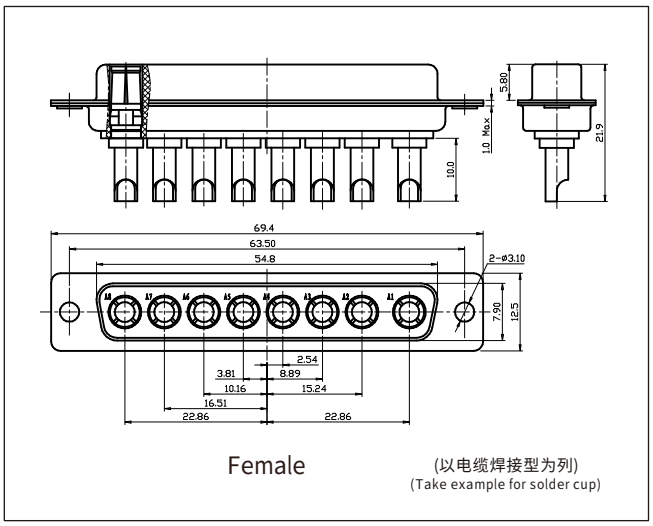

Female (以电缆焊接型为列)
(Take example for solder cup)